## PORMENOR DE FIXAÇÃO DA VIGA AOS PRUMOS

A1- ESCALA: 1/2.5
A3- ESCALA: 1/5

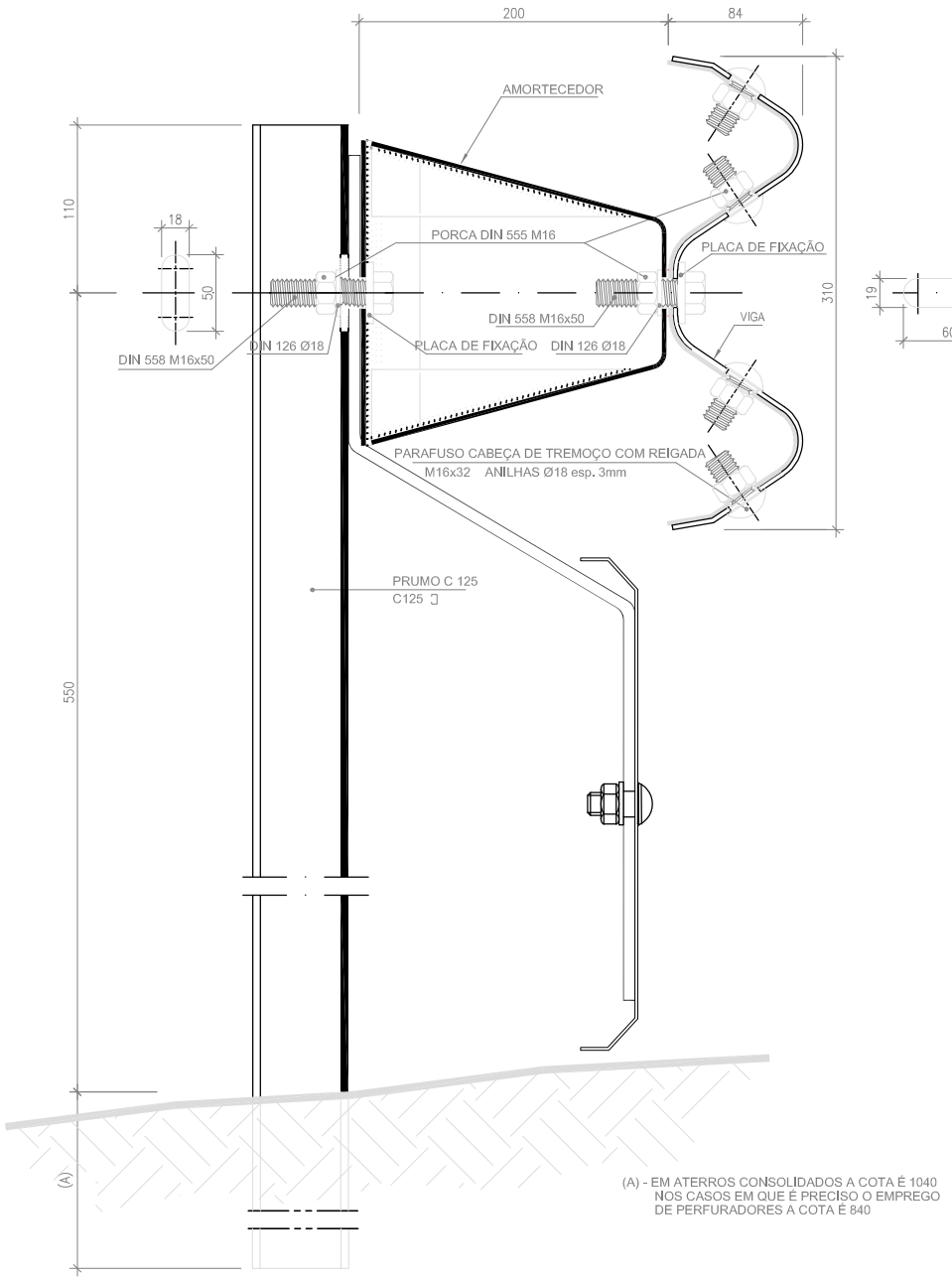


(A) - EM ATERROS CONSOLIDADOS A COTA É 1040
NOS CASOS EM QUE É PRECISO O EMPREGO
DE PERFURADORES A COTA É 840

## PERFIL DA VIGA

A1- ESCALA: 1/2.5
A3- ESCALA: 1/5

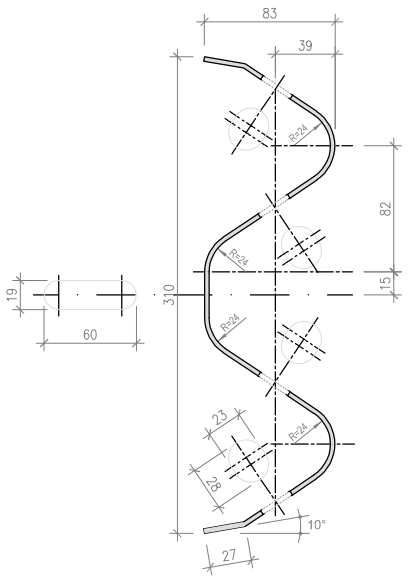


## PORMENOR DE SOBREPOSIÇÃO DAS VIGAS

A1- ESCALA: 1/2.5
A3- ESCALA: 1/5

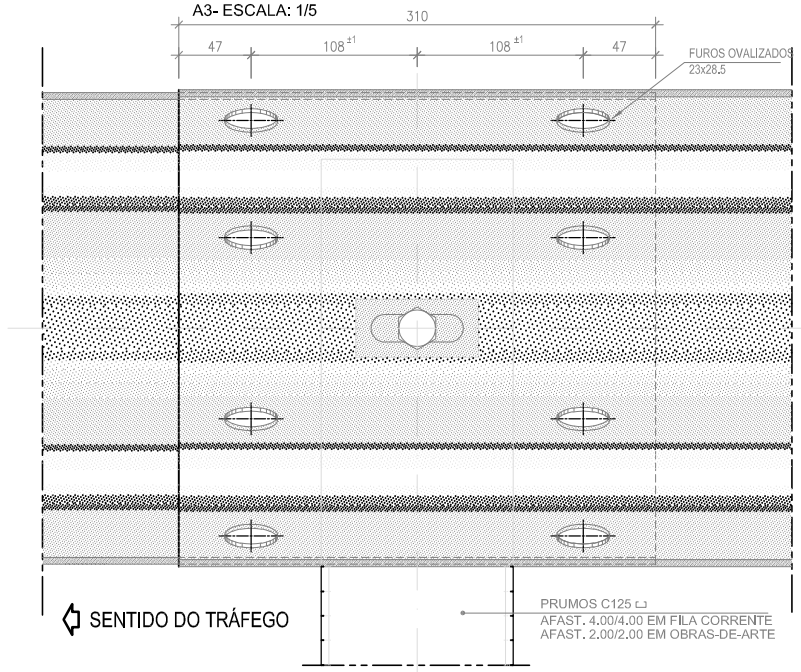


## PORMENORES DO AMORTECEDOR

A1- ESCALA: 1/5
A3- ESCALA: 1/10

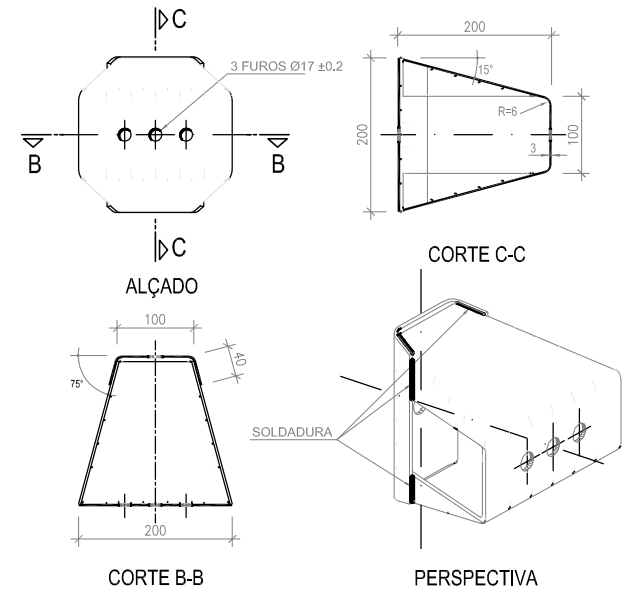


## SECÇÃO DO PRUMO (C125)

A1- ESCALA: 1/2
A3- ESCALA: 1/4

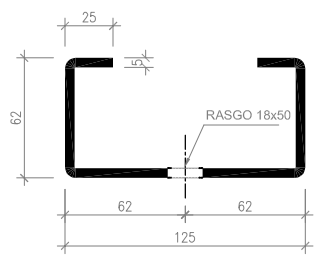


## ELEMENTOS DE AMARRAÇÃO DAS VIGAS

A1- ESCALA: 1/1
A3- ESCALA: 1/2

### PLACA DE FIXAÇÃO

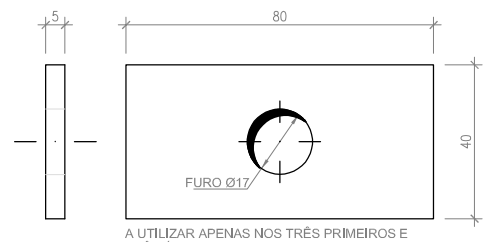


A UTILIZAR APENAS NOS TRÊS PRIMEIROS E
TRÊS ÚLTIMOS PRUMOS DE CADA FILA E EM
TODOS OS PRUMOS NAS OBRAS DE ARTE

### PARAFUSO CABEÇA DE TREMOÇO COM REIGADA

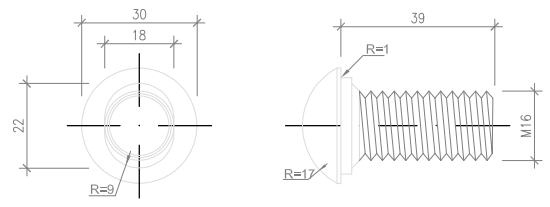


ANILHA DIN 126 M16
PORCA DIN 555 M16

## TERMINAL TIPO "CAUDA DE CARPA"

A1- ESCALA: 1/5
A3- ESCALA: 1/10

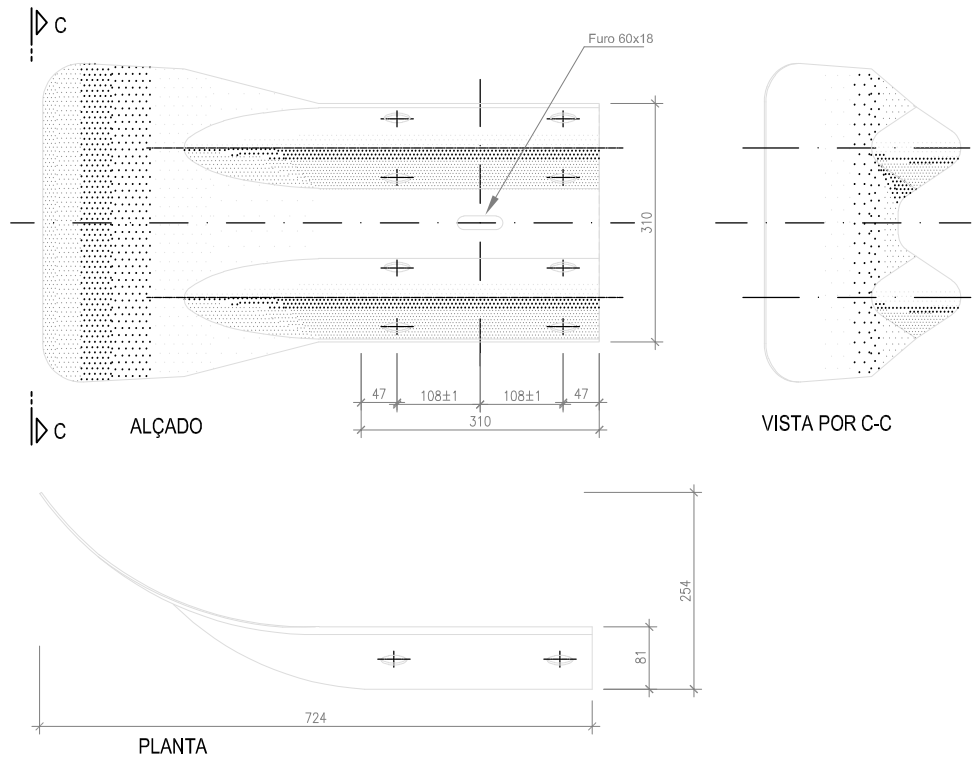


## PLANIFICAÇÃO E FURAÇÃO DAS CHAPAS

A1- ESCALA: 1/5
A3- ESCALA: 1/10

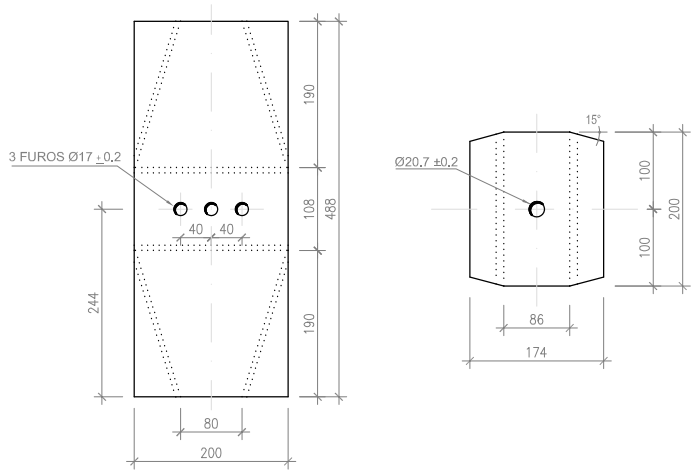


| | | | | | |
|---|---|---|---|---|---|
| Proj.: | 2 | | | Escalas: As indicadas | Especialidade: SINALIZAÇÃO E EQUIP. DE SEGURANÇA |
| Colab.: | 2 | | | | Designação: GUARDAS DE SEGURANÇA METÁLICAS PORMENORES |
| Des.: | 2 | | | | |
| Verif.: | 1 | | | | |
| Aprov.: | Rev. | DATA | DESCRIÇÃO DA REVISÃO | | |

Nº Desenho: 205 | Rev.: 0 | Versão: A
Data: 05/2022

Projeto: **REQUALIFICAÇÃO DA REDE VIÁRIA REGIONAL - ZONA LESTE PAMUS- FASE II**

Região Autónoma da Madeira — Governo Regional
Secretaria Regional de Equipamentos e Infraestruturas
DIREÇÃO REGIONAL DE ESTRADAS